CARACTERISTICAS DE PRODUCTO

Línea	Supreme Line
Referencia Industrial	1.6831.20.73
Código EAN	7707172626962
Tipo de aparato	Cocina eléctrica vitrocerámica para uso doméstico
Acabado	Vidrio y acero inox (.20.73)

Tensión de alimentación	220 V a. c.
Frecuencia eléctrica	50/60 Hz
Intensidad	13,63 A
Potencia total	3000 W
Numero de puestos	Dos (2) zonas de Ø 145mm / 180mm
Niveles de potencia por puesto	12
Seguridad integrada	Indicador de calor residual
Controles	Dos (2) perillas frontales metálicas
Dimensiones de empaque	40,0 cm x 58,0 cm x 13,0 cm (F x P x A)
Peso neto	4,3 Kg
Peso bruto	4,9 Kg

VENTAJAS COMPETITIVAS

Tecnología tipo High-Light para cocciones más rápidas y eficientes, ahorrando hasta un 20% de energía en comparación a una resistencia eléctrica normal

Función de calentamiento rápido “Booster”, el cual reduce los tiempos de cocción incrementando en un 35% la potencia total de la zona de cocción durante 10 minutos

Cubierta en vidrio vitrocerámico de alta resistencia y acero inoxidable una mezcla que aporta distinción y elegancia

Indicador de calor residual, el cual indica al usuario por medio de un piloto LED, que la superficie de la cocina se encuentra a una temperatura alta

Fácil manipulación y seguridad en cada mando y quemador gracias al sistema de encendido incorporado que permite activar el funcionamiento del quemador automáticamente

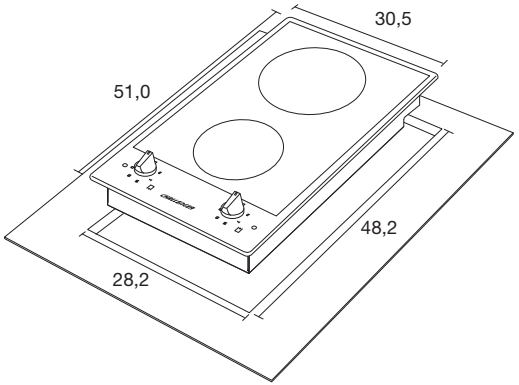

Dimensiones en cm

CHALLENGER